RIVIO MC

ID3022

Évier de cuisine 30 x 22"

Évier de cuisine double cuve (70-30) en acier inoxydable 304. Calibre 16 ga

Kitchen Sink 30 x 22"

Double bowl kitchen sink (70-30) in 304 stainless steel. 16 gauge

couleur/*color*	**acier inoxydable** / *stainless steel*
calibre/*gauge*	16
dimensions	30 × 22 × 9" / 76.2 × 55.9 × 22.9 cm
matériel/*material*	**acier inoxydable 304** /*304 stainless steel*
type d'installation/ *installation type*	**sur-plan** / *countertop*

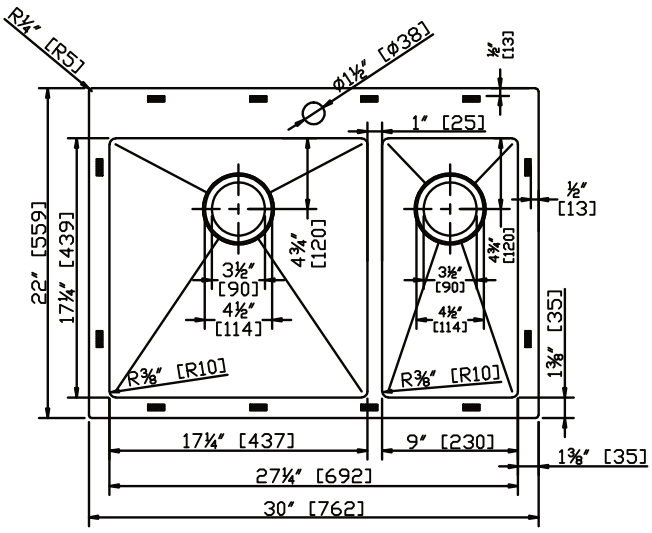

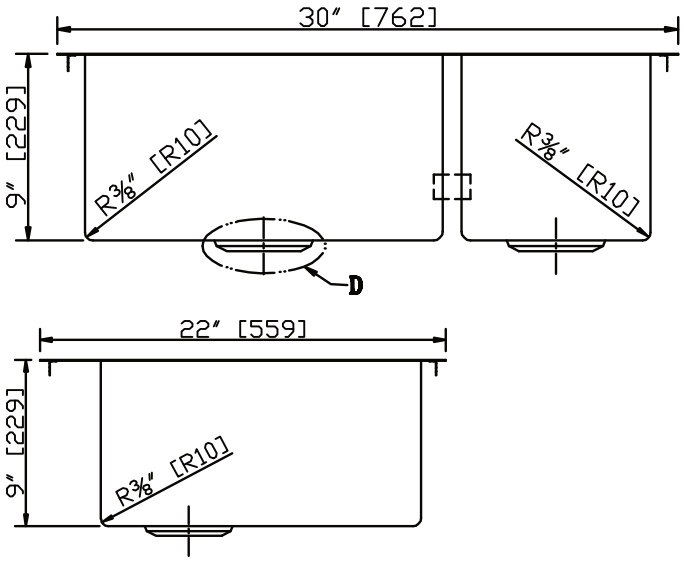

* À noter que les dimensions peuvent légèrement varier d'un évier à l'autre. Il est recommandé d'avoir le produit en main et d'en prendre les mesures avant de procéder à la coupe du comptoir.

* Please note that the dimensions can slightly differ from one sink to another. Waiting until you have the product in hand and taking its measurements before cutting the countertop is recommended.