BASEAPO-6036-3 murs

APOLLON 60 × 36 PO / IN

Dessin technique

Technical drawing

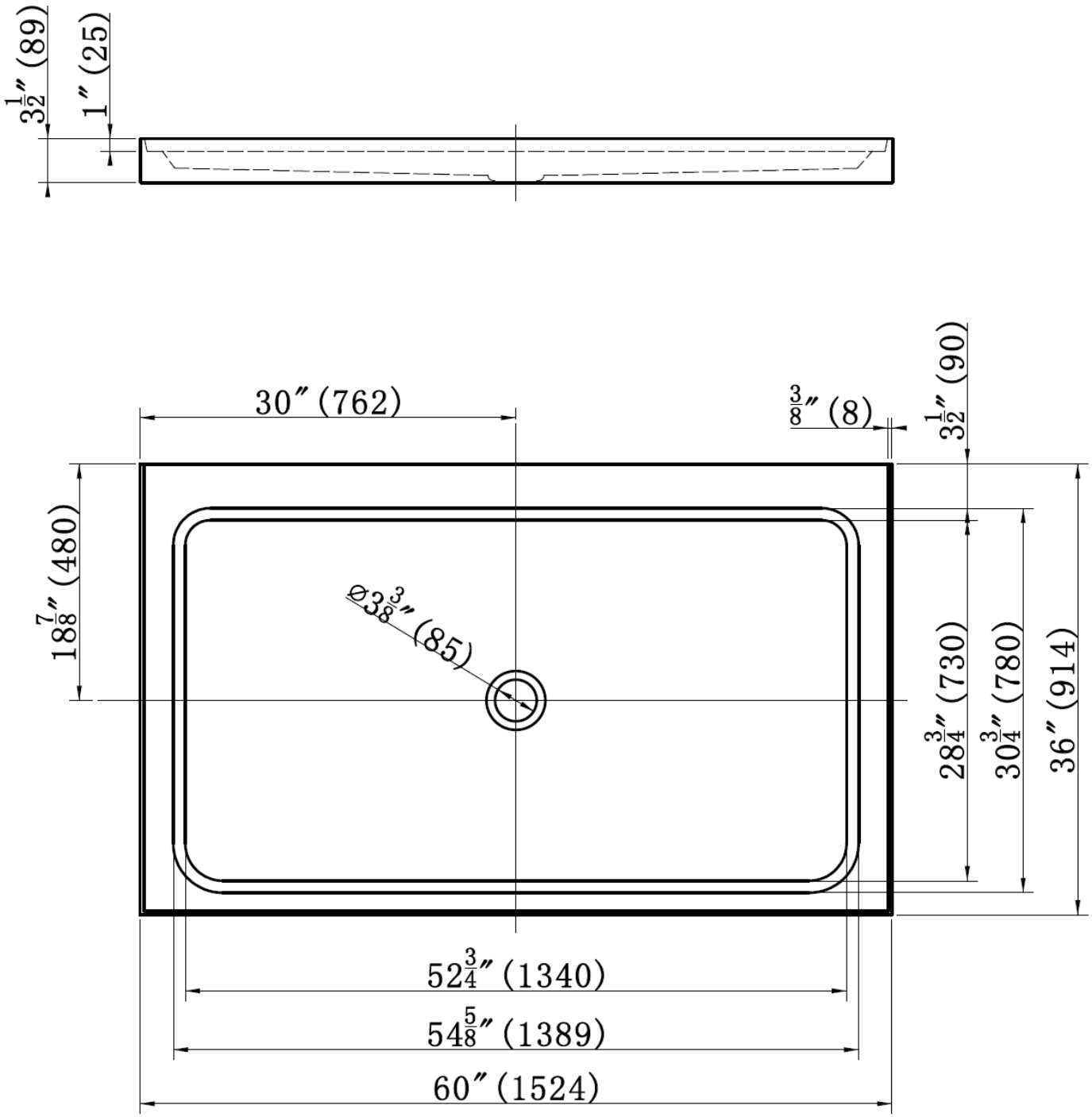

Cotes d'origine en millimètres et en pouces

Original dimensions in millimetres and inches

BASEAPO-6036-3 murs

APOLLON 60 × 36 PO / IN

Base de douche - Alcôve

Shower base - Alcove



CARACTÉRISTIQUES / SPECIFICATIONS

Base monobloc en acrylique
One-piece acrylic shower base

Renfort en fibre de verre
Fibreglass reinforcement

Fini blanc lustré
Glossy white finish

3 brides de carrelage
3 tiling flanges

Drain non inclus
Drain fitting not included

DIMENSIONS DU DESSIN / DRAWING DIMENSIONS

Longueur	Largeur	Hauteur hors tout
1524 mm / 60,00 po	**914 mm / 35,98 po**	**89 mm / 3,50 po**
Length	*Width*	*Overall height*
1524 mm / 60.00 in	**914 mm / 35.98 in**	**89 mm / 3.50 in**

Position du drain indiquée sur le dessin
See drawing for drain position

GARANTIE / WARRANTY

Garantie limitée de 15 ans contre les défauts de fabrication.
15-year limited warranty against manufacturing defects.
Garantie non transférable, pour le premier acheteur à compter de la date d'achat.
Non-transferable warranty for the original purchaser from the date of purchase.
La garantie exclut l'usure normale, l'usage abusif et une pose ou un entretien inadéquats.
Excludes normal wear, misuse, improper installation and improper maintenance.