DESSIN TECHNIQUE

Comptoir et lavabo Tavira 40 po

TOP-ID210-100-W / Cuve simple

Coupe du comptoir et de la cuve

Cotes en pouces

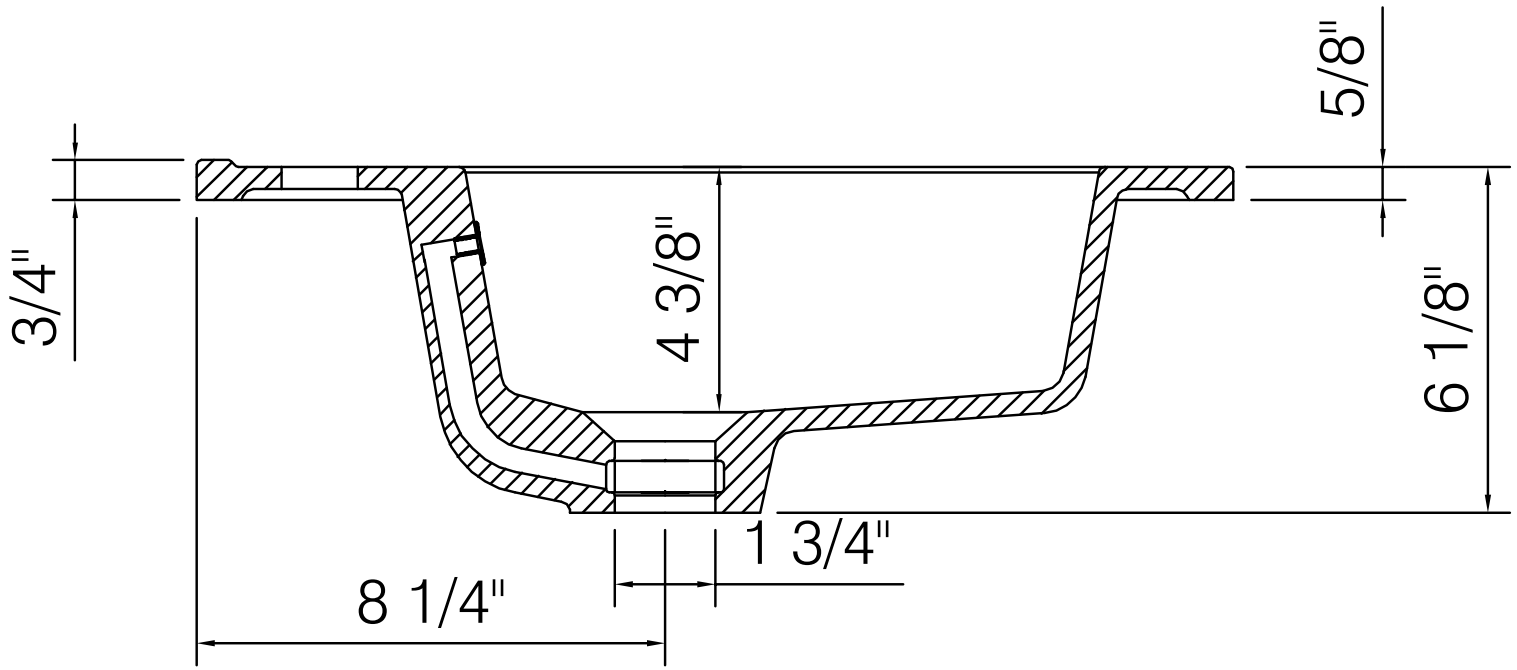

Dimensions du plateau	Épaisseur de la rive	Profondeur intérieure	Hauteur hors tout
39 3/4 × 18 1/4 po	**5/8 po**	**4 3/8 po**	**6 1/8 po**

Profondeur intérieure mesurée de la surface finie au fond de la cuve.

Hauteur hors tout de la surface finie au bas du col moulé de l'évacuation, hors bonde et siphon.

Comptoir et lavabo Tavira 40 po

TOP-ID210-100-W / Cuve simple

Vue isométrique du fabricant

Cotes en pouces

