BR-4032-W

BRUTUS 40 × 32 PO / IN

Dessin technique

Technical drawing

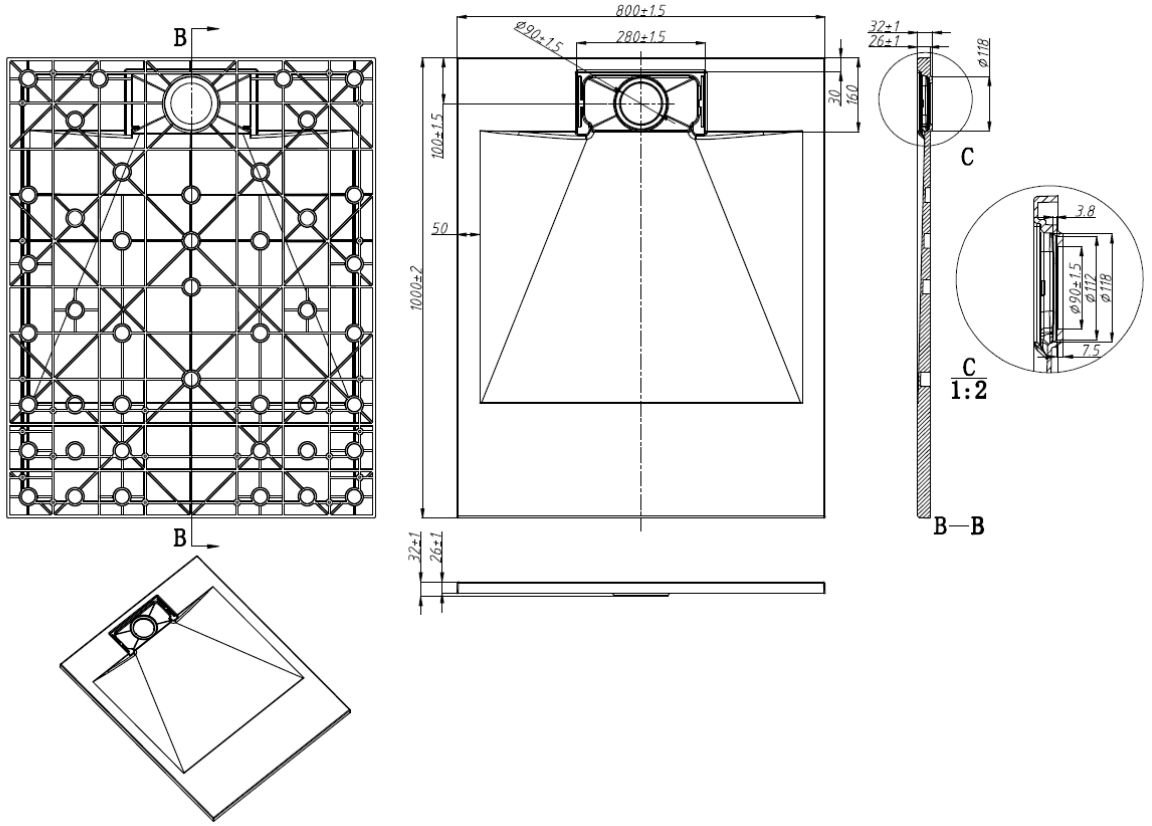

COTES DU DESSIN / DRAWING DIMENSIONS

1000 mm / 39.37 po/in	800 mm / 31.50 po/in	32 mm / 1.26 po/in	26 mm / 1.02 po/in	100 mm / 3.94 po/in	Ø90 mm / Ø3.54 po/in	280 mm / 11.02 po/in
50 mm / 1.97 po/in	30 mm / 1.18 po/in	160 mm / 6.30 po/in	Ø118 mm / Ø4.65 po/in	Ø112 mm / Ø4.41 po/in	3.8 mm / 0.15 po/in	7.5 mm / 0.30 po/in

Équivalents des tolérances / Tolerance conversions ±2 mm / ±0.08 po/in ±1.5 mm / ±0.06 po/in ±1 mm / ±0.04 po/in

BR-4032-W

BRUTUS 40 × 32 PO / IN

Base de douche SMC - Blanc mat

SMC shower base - Matte white

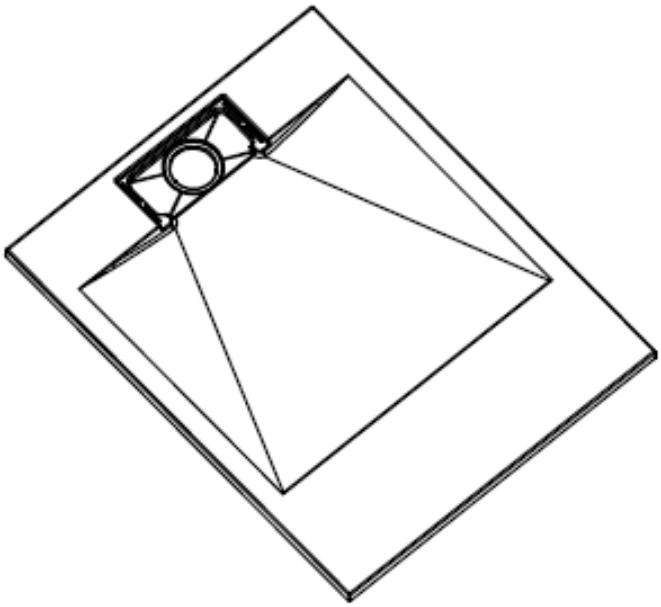

Vue isométrique du modèle

Isometric model drawing

CARACTÉRISTIQUES / SPECIFICATIONS

Base monobloc en SMC renforcé

One-piece reinforced SMC base

Blanc mat et surface texturée

Matte white with a textured finish

Une bride longue et une bride courte

One long and one short tiling flange

Cache-drain amovible inclus

Removable drain cover included

Raccord de drain non inclus

Drain fitting not included

DIMENSIONS DU DESSIN / DRAWING DIMENSIONS

Longueur / *Length*	Largeur / *Width*	Hauteur hors tout / *Overall height*
1000 mm / 39,37 po **1000 mm / 39.37 in**	**800 mm / 31,50 po** **800 mm / 31.50 in**	**32 mm / 1,26 po** **32 mm / 1.26 in**

Drain centré sur la largeur, près d'une extrémité courte

Drain centred across the width, near one short end

GARANTIE / WARRANTY

Garantie limitée de 15 ans contre les défauts de fabrication.

15-year limited warranty against manufacturing defects.

Garantie non transférable, pour le premier acheteur à compter de la date d'achat.

Non-transferable warranty for the original purchaser from the date of purchase.

La garantie exclut l'usure normale, l'usage abusif et une pose ou un entretien inadéquats.

Excludes normal wear, misuse, improper installation and improper maintenance.