BASEAPO-6036-GAUCHE

APOLLON 60 × 36 PO / IN

Dessin technique

Technical drawing

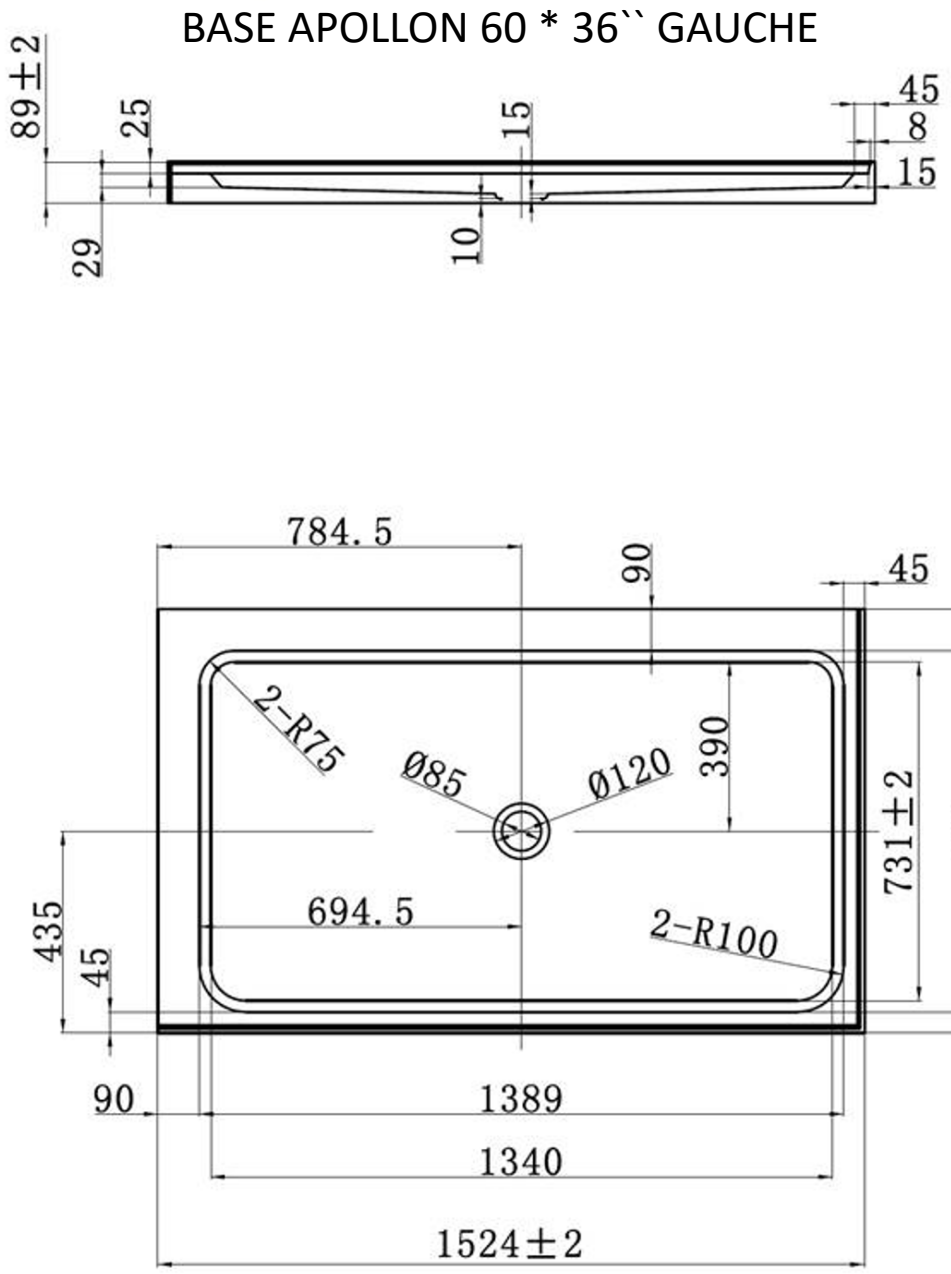

COTES DU DESSIN / DRAWING DIMENSIONS

1524 mm / 60.00 po/in	914.4 mm / 36.00 po/in	89 mm / 3.50 po/in	25 mm / 0.98 po/in	45 mm / 1.77 po/in
8 mm / 0.31 po/in	15 mm / 0.59 po/in	29 mm / 1.14 po/in	10 mm / 0.39 po/in	784.5 mm / 30.89 po/in
90 mm / 3.54 po/in	390 mm / 15.35 po/in	Ø85 mm / Ø3.35 po/in	Ø120 mm / Ø4.72 po/in	435 mm / 17.13 po/in
694.5 mm / 27.34 po/in	731 mm / 28.78 po/in	780 mm / 30.71 po/in	1389 mm / 54.69 po/in	1340 mm / 52.76 po/in
R75 mm / R2.95 po/in	R100 mm / R3.94 po/in	±2 mm / ±0.08 po/in		

BASEAPO-6036-GAUCHE

RIVIO MC

APOLLON 60 × 36 PO / IN

Base de douche - Coin gauche

Shower base - Left corner



CARACTÉRISTIQUES / SPECIFICATIONS

Base monobloc en acrylique
One-piece acrylic shower base

Renfort en fibre de verre
Fibreglass reinforcement

Fini blanc lustré
Glossy white finish

2 brides de carrelage
2 tiling flanges

Drain non inclus
Drain fitting not included

DIMENSIONS DU DESSIN / DRAWING DIMENSIONS

Longueur	Largeur	Hauteur hors tout
1524 mm / 60,00 po	**914.4 mm / 36,00 po**	**89 mm / 3,50 po**
Length	*Width*	*Overall height*
1524 mm / 60.00 in	**914.4 mm / 36.00 in**	**89 mm / 3.50 in**

Position du drain indiquée sur le dessin
See drawing for drain position

GARANTIE / WARRANTY

Garantie limitée de 15 ans contre les défauts de fabrication.
15-year limited warranty against manufacturing defects.
Garantie non transférable, pour le premier acheteur à compter de la date d'achat.
Non-transferable warranty for the original purchaser from the date of purchase.
La garantie exclut l'usure normale, l'usage abusif et une pose ou un entretien inadéquats.
Excludes normal wear, misuse, improper installation and improper maintenance.