BASEAPO-4836-Gauche

APOLLON 48 × 36 PO / IN

Dessin technique

Technical drawing

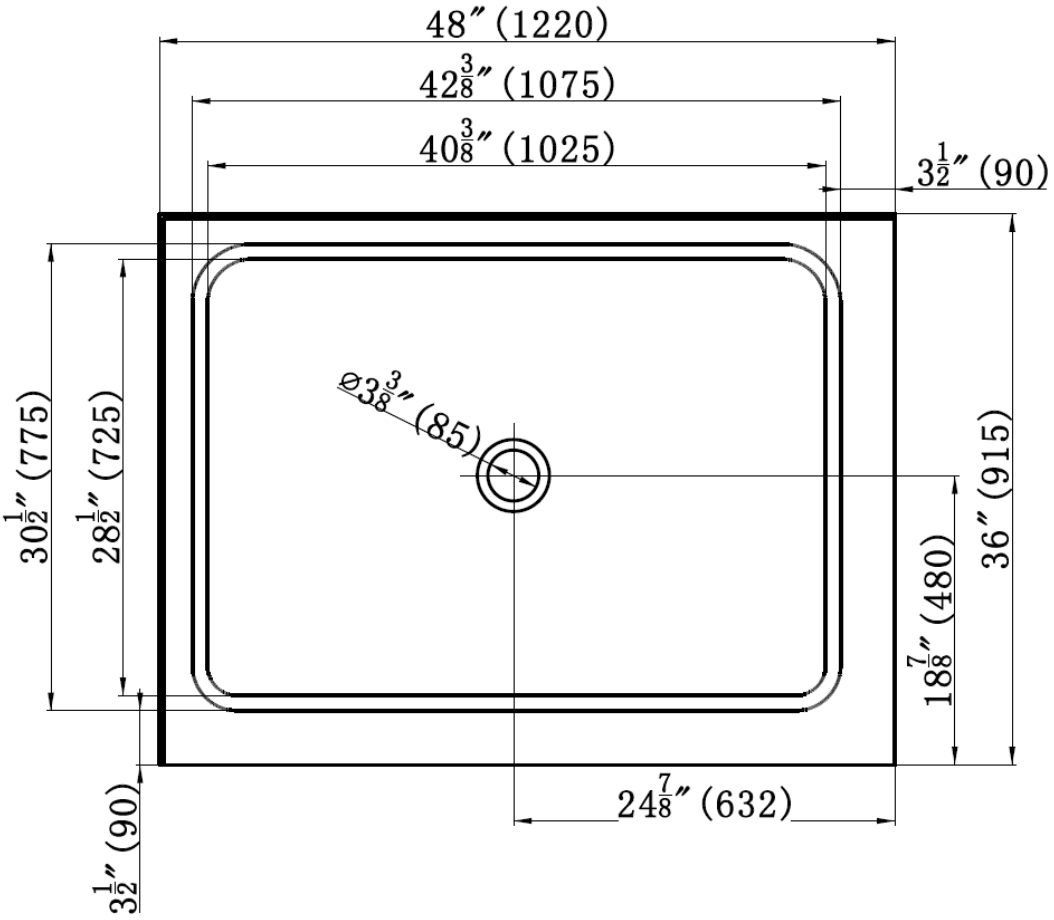

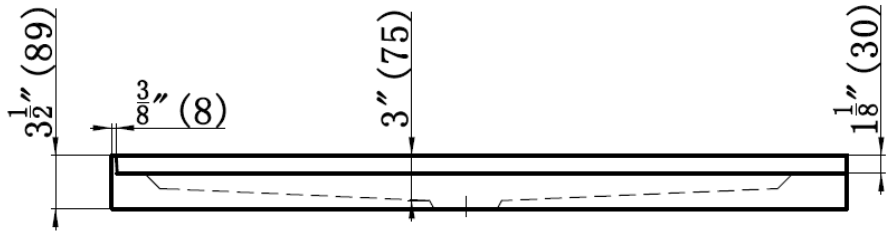

Cotes d’origine en millimètres et en pouces

Original dimensions in millimetres and inches

BASEAPO-4836-Gauche

APOLLON 48 × 36 PO / IN

Base de douche - Coin gauche

Shower base - Left corner



CARACTÉRISTIQUES / SPECIFICATIONS

Base monobloc en acrylique
One-piece acrylic shower base

Renfort en fibre de verre
Fibreglass reinforcement

Fini blanc lustré
Glossy white finish

2 brides de carrelage
2 tiling flanges

Drain non inclus
Drain fitting not included

DIMENSIONS DU DESSIN / DRAWING DIMENSIONS

Longueur	Largeur	Hauteur hors tout
1220 mm / 48,03 po	**915 mm / 36,02 po**	**89 mm / 3,50 po**
Length	*Width*	*Overall height*
1220 mm / 48.03 in	**915 mm / 36.02 in**	**89 mm / 3.50 in**

Position du drain indiquée sur le dessin
See drawing for drain position

GARANTIE / WARRANTY

Garantie limitée de 15 ans contre les défauts de fabrication.
15-year limited warranty against manufacturing defects.
Garantie non transférable, pour le premier acheteur à compter de la date d'achat.
Non-transferable warranty for the original purchaser from the date of purchase.
La garantie exclut l'usure normale, l'usage abusif et une pose ou un entretien inadéquats.
Excludes normal wear, misuse, improper installation and improper maintenance.